UIC 558

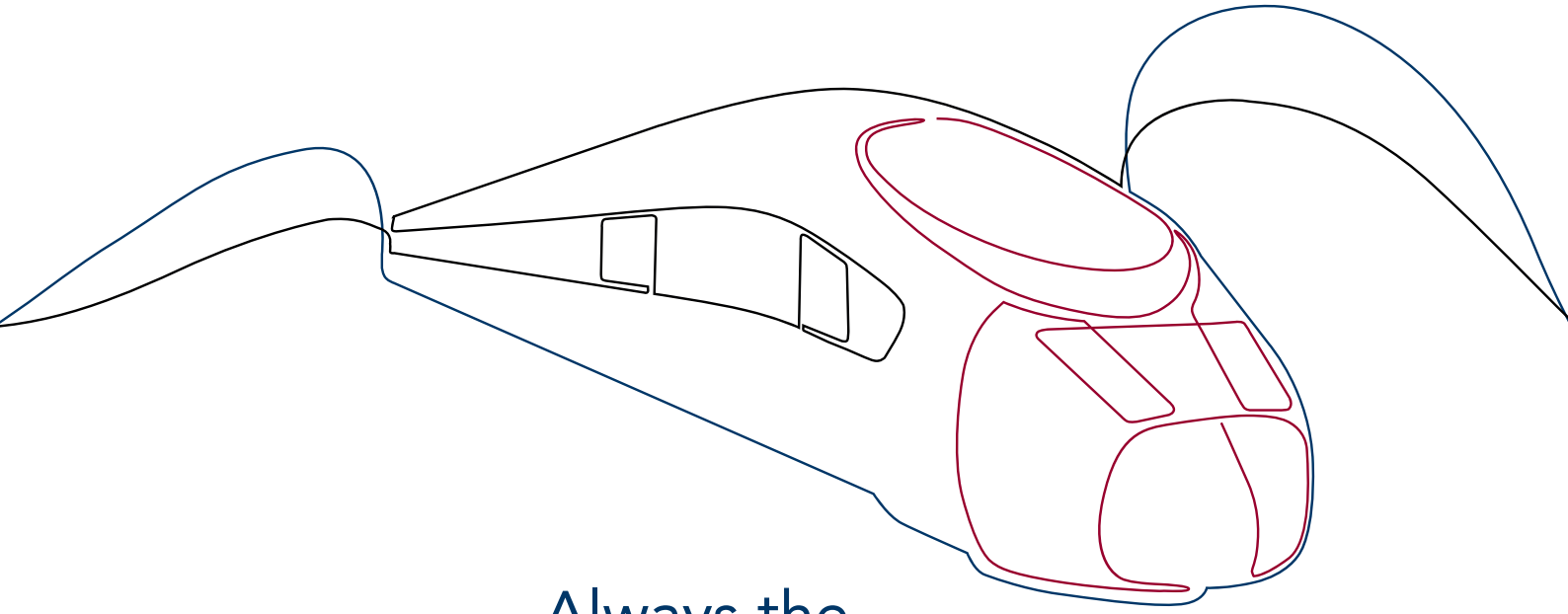

Always the
right connection

UIC 558
STECKVERBINDER

PRODUKTINFO

Der Steckverbinder für die Bahn wird im internationalen Verkehr für alle Typen von Schienenfahrzeugen, einschließlich Triebfahrzeuge, eingesetzt.

Die robusten Steckverbindungssysteme entsprechen den Bestimmungen der UIC 558 VE (bis 1994: UIC 568 VE) und erfüllen die Brandschutzrichtlinie EN 45545-2 HL3.

Die Dose und der Stecker können auf Anfrage mit einem UIC-konformen Kabel kundenspezifisch konfektioniert werden.

EINSATZBEREICH

- Für Fernschaltung von Beleuchtung, Steuerung der Türen, Übertragung akustischer Informationen und binärer Daten
- Für Neufahrzeuge
- Bei Refurbishments von Schienenfahrzeugen
- Zur Verwendung bei Ersatzteilbedarfen

FUNKTIONEN

- Standardmäßige Varianten: 13-pol. und 18-pol. Steckverbindungen. Die 18-pol. Dose ist mit dem 13-pol. Stecker steckkompatibel
- Eine Kodierung ist vorhanden
- Stromübertragung von max. 10 A
- Schutz vor Staub und Nässe nach der Schutzklasse IP66
- Schutz bei unbeabsichtigtem Entkuppeln
- Kurze Wartungszeiten mit Wechseleinsatz (optional)
- Vermeidung von Bedienfehlern durch optionale Magnetverriegelung (Dosendeckel schließt unabhängig vom Öffnungswinkel)

UIC 558
TECHNISCHE DATEN

Polbild und Anschluss-Schema
Blickrichtung von vorne auf
Buchseneinsatz (Dose)

13-pol. Einsatz

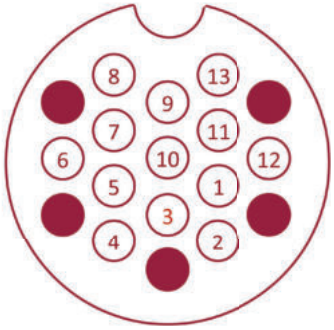

18-pol. Einsatz

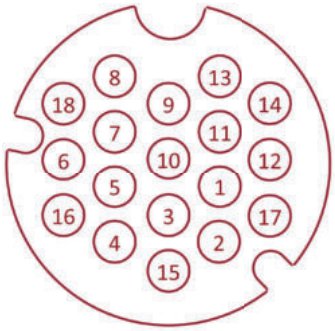

SPEZIFIKATIONEN	BESCHREIBUNG	WERTE & DATEN
Normen	Bauart	UIC 558 VE (VE = Verpflichtend/Empfohlen)
	Schutzart (EN 60529)	IP66: Dose geschlossen/gesteckt
Brandschutz	EN 45545-2 HL3	
Anschlussart	Polzahl	13-polig / 18-polig
	Anschlussquerschnitt	0,75 … 1,00 mm²
	Anbindung an Buchsenkontakt	Crimp
	Anbindung an Stiftkontakt	Crimp
Elektrische Kenndaten	Bemessungsspannung	60 V
	Bemessungsstrom	10 A
	Durchgangswiderstand	< 2 mΩ
	Isolationswiderstand	> 10 GΩ
Mechanische Kenndaten	Kontaktdurchmesser	3 mm
	Mechanische Lebensdauer	> 10.000 Steckzyklen
Einsatzbedingungen	Betriebstemperaturbereich	-40 °C ... +90 °C
Materialien	Gehäuse Stecker	Thermoplast, glasfaserverstärkt
	Gehäuse Dose	Aluminiumguss
	Kontaktträger	Thermoplast, glasfaserverstärkt
	Dichtung im Gehäuse	Silikon-Elastomer, EPDM
	Kontakte	Kupferknetlegierung, vernickelt
Gewichte	Stecker (ohne Kabel)	ca. 0,2 kg
	Kupplungsdose	ca. 0,7 kg
	Kupplungsdose mit Wechsel-einsatz und Magnetverschluss	ca. 0,8 kg
	Blinddose	ca. 0,6 kg

Technische Änderungen vorbehalten

UIC 558
STECKER (S), ANSCHLUSSKABEL (AS) & VERBINDUNGSKABEL (VS)

Stecker: UIC558-S

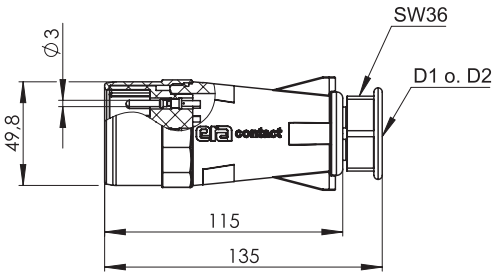

Anschlusskabel: UIC558-AS-Lxxxx

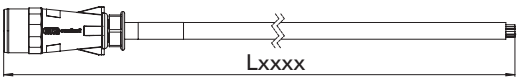

Verbindungskabel: UIC558-VS-Lxxxx

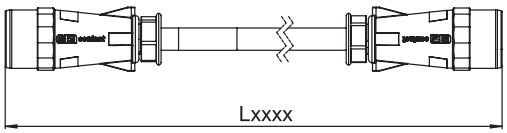

Produktinfo

Unsere Stecker sind mit hochwertigen Komponenten zur Signal- und Energieübertragung ausgestattet. Dieses Produkt für Fernsteuer- und Informationsleitungen wird damit hohen Funktions- und Sicherheitsanforderungen dauerhaft gerecht.

UIC 558-Stecker: Rote Farbmarkierungen bei 18-poliger Ausführung

Bestelloptionen und -schlüssel

Beispiel:
UIC 558 Anschlusskabel, Stecker einseitig, 18-polig in der Gesamtlänge 1,5 m für Kabeldurchmesser 16,5 bis 18,5 mm.

UIC558-AS-L1500-P18-D2

Bauart	UIC558	nach UIC 558 VE
Typ	S	Stecker (ohne Kabel)
	AS	Anschlusskabel mit 1 Stecker
	VS	Verbindungskabel mit 2 Steckern
Gesamtlänge	Lxxxx	Länge in mm, (Standard- und Wunschlängen auf Anfrage)
Polzahl	P18	18 Stiftkontakte
	P13	13 Stiftkontakte
Kabelver-schraubung	D2	für Kabeldurchmesser 16,5 bis 18,5 mm (bei 18-poliger Variante)
	D1	für Kabeldurchmesser 12,5 bis 15,5 mm (bei 13-poliger Variante)

UIC 558
KUPPLUNGSDOSE (KDO), BLINDDOSE (BDO)

Dose: UIC558-KDO
(Baugleich wie KDK, BDO, LDO)

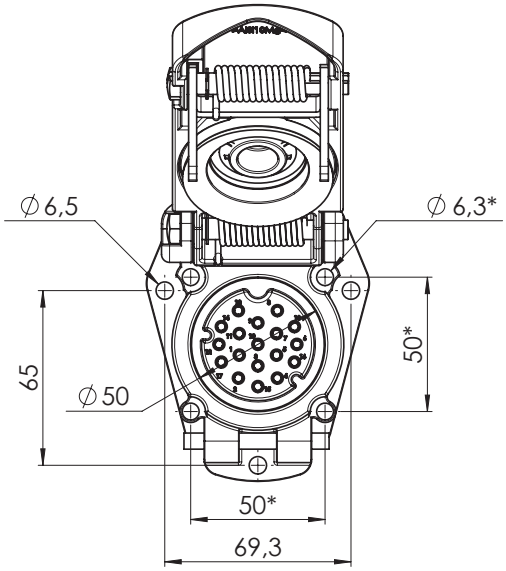

*Montagemöglichkeit mit alternativem Lochbild

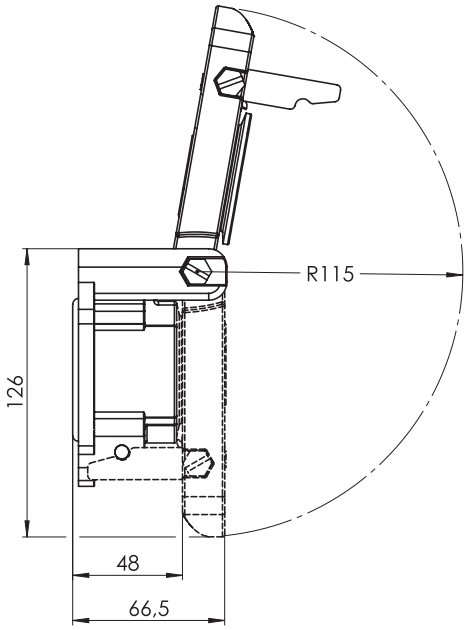

Produktinfo

Unser Dosengehäuse weist mit seiner robusten Bauweise eine erhöhte Beständigkeit gegen chemische Einflüsse auf. Damit ist ein dauerhafter Einsatz unter rauen Bedingungen gewährleistet.

Kupplungsdose (KDO) ausgestattet mit 18 Buchsenkontakten.

Die Blinddose (BDO) dient zur Aufnahme von nichtgekuppelten Steckern. Die Blindose enthält nur einen Kontaktträger ohne Buchsenkontakte.

UIC 558-Kupplungsdose: Rote Farbmarkierung auf dem Deckel bei 18-poliger Ausführung.

Technische Änderungen vorbehalten

UIC 558
OPTIONEN KUPPLUNGSDOSE

Option Wechseleinsatz (WE)

Dose: UIC558-KDO-WE1

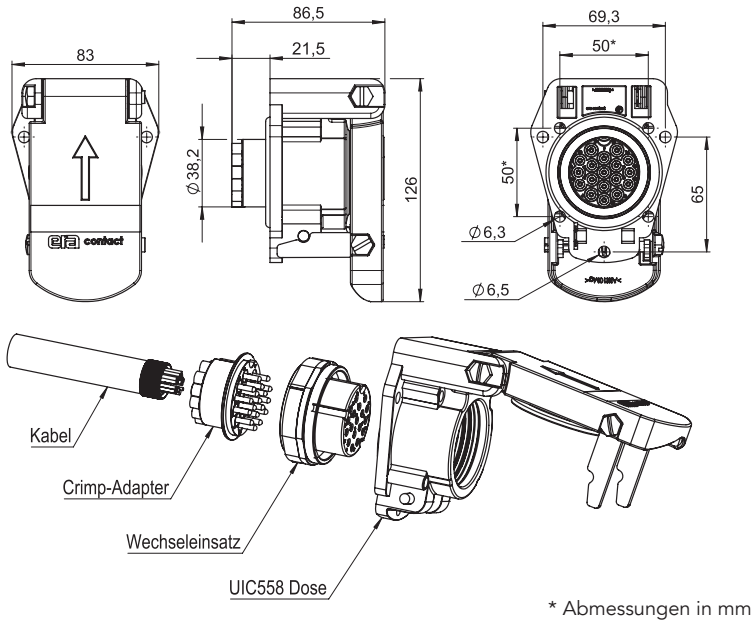

* Abmessungen in mm

Produktinfo

Unsere Dose mit Wechseleinsatz (WE) reduziert den Aufwand bei Wartungsarbeiten erheblich. Dazu muss lediglich der Wechseleinsatz vor Ort getauscht werden. Neuverkabelung, Crimparbeiten oder elektrische Tests entfallen.

UIC 558-Kupplungsdose mit Wechseleinsatz

Option Magnetverschluss (MV)

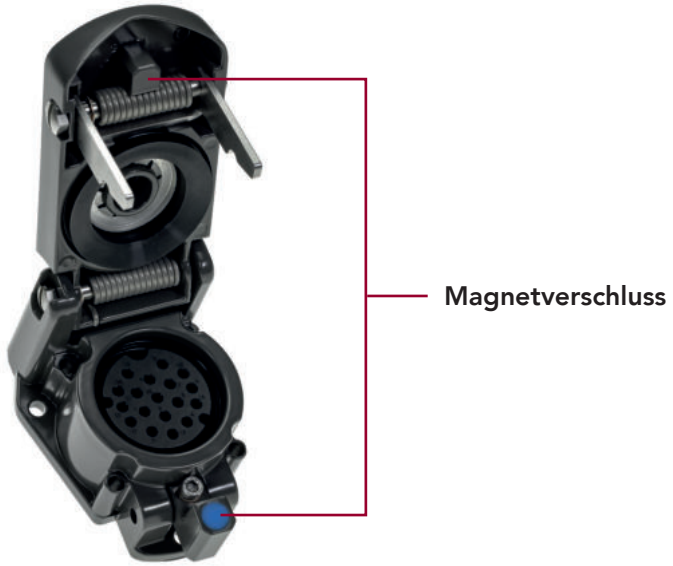

Unsere UIC 558-Dosen (KDO und BDO) gibt es mit (MV1) und ohne Magnetverschluss (MV0). Egal aus welchem Winkel oder mit welcher Kraft der Deckel betätigt wird, der Magnetverschluss gewährleistet eine absolute Schließung und damit die Dichtigkeit der Dose im ungesteckten Zustand.

UIC 558
LEERDOSE (LDO) MIT KONFEKTIONIERTEN KABELSÄTZEN (CA / KT)

Dose: UIC558-LDO
(Baugleich wie KDO)

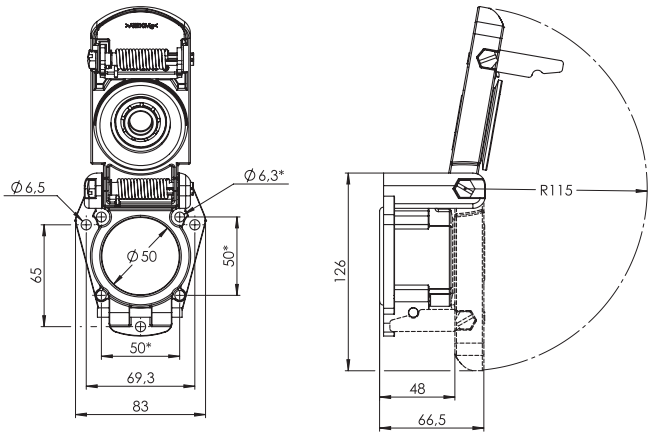

*Montagemöglichkeit mit alternativem Lochbild

Produktinfo
Für die Standardausführung der Kupplungsdosen mit vorkonfektionierter Verkabelung wählen Sie bitte die Leerdose (LDO) und zusätzlich das Kabel mit Kontaktträger (KT).

Für die Dosenausführung mit Wechseleinsatz wählen Sie die Leerdose (LDO), den Wechseleinsatz (WE) und den konfektionierten Crimpadapter (CA).

Kontaktträger vorkonfektioniert: UIC558-KT-Lxxxx-P18

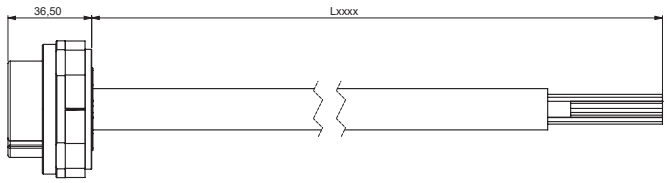

Kabellänge in mm angeben

Crimpadapter vorkonfektioniert: UIC558-CA-Lxxxx-P18

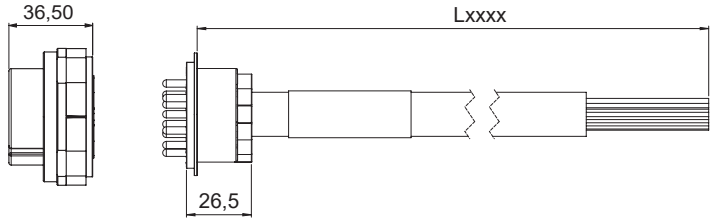

Wechseleinsatz (WE)

Crimpadapter mit Kabel (CA)

Kabellänge in mm angeben

Sie benötigen zusätzlich den Wechseleinsatz (WE).

Technische Änderungen vorbehalten

UIC 558
KUPPLUNGSDOSE (KDO), BLINDDOSE (BDO) & LEERDOSE (LDO)

Bestelloptionen und -schlüssel

Beispiel:
UIC 558-Dose mit 18 Kontaktstiften, Wechseleinsatz und Magnetverschluss in RAL 7038 (Achatgrau)

UIC558-KDO-P18-WE1-MV1

Bauart	UIC558	nach UIC 558 VE
Typ	KDO	Dose mit Einsatz und Buchsen
	BDO	Blinddose mit Einsatz aber ohne Kontakte
	LDO	Dose ohne Einsatz und ohne Kontakte
Kontaktierung	P13	13 Stifte und Kabelverschraubung
	P18	18 Stifte und Kabelverschraubung
Wechseleinsatz	WE0	Dose ohne Wechseleinsatz
	WE1	Dose mit Wechseleinsatz
Magnet-verschluss	MV0	Dose ohne Magnetverschluss
	MV1	Dose mit Magnetverschluss
Farboption	RAL7038	Achatgrau (Andere Farben auf Anfrage)

Ersatzteile und Zubehör

BEZEICHNUNG	BESCHREIBUNG	ARTIKEL-NR.:
Kontaktstift inkl. Feder	Aderquerschnitte: 0,75 mm² bis 1 mm²	122033
Kontaktbuchse inkl. Feder	Aderquerschnitte: 0,75 mm² bis 1 mm²	122024
Wechseleinsatz inkl. Kontakte	Für Dose mit Wechseleinsatz	072587
Doppelbuchse inkl. Feder	Für Kupplungsdose mit Wechseleinsatz	122152
Kontakt Auswerfer	Werkzeug zur Demontage	134462
DMC FT8	Crimp-Werkzeug	072674

UNSER PLUS FÜR SIE:

- Termintreue
- Gleichbleibend hohe Qualität weltweit
- Rundum-Service weltweit
- Jahrelanges Knowhow für Ihr Produkt
- Internationale Aufstellung
- Engineering-Service vor Ort – vom Prototyp bis Aftersales
- Originalhersteller
- Ein Team nur für Sie

Ein Unternehmen der

aichele GROUP

era CONTACT

streicherplast PLASTIC INJECTION & MOLDING

www.aichele-group.com
www.era-contact.com
www.streicherplast.de

era-contact GmbH Germany
Gewerbestrasse 44
75015 Bretten-Gölshausen
Deutschland / Germany
Phone +49 (0)72 52 - 971 0
info.germany@era-contact.de

era-contact Tunisia S.A.R.L.
Hriza
7026 El Azib, Bizerte
Tunesien / Tunisia
Phone +216 72 - 45 10 10
info.tunisia@era-contact.de

era-contact USA, LLC
1475 Smith Grove Road
Liberty, SC 29657
USA
Phone +1 (864) 777-6060
info.usa@era-contact.com

era-contact GmbH Germany
Einsteinstraße 1
71083 Herrenberg
Deutschland / Germany
Phone +49 (0)72 52 - 971 0
info.germany@era-contact.de

era-contact (Suzhou) Co., Ltd.
Building P,
No. 9 Chang Yang Street,
Suzhou Industrial Park
Jiangsu, 215024, P.R. China
Phone +86 512 - 6299 1800
info.china@era-ct.com

era-contact Turkey
San. ve Tic. Ltd. Şti.
Çerkeşli OSB Mah.
İmes 9. Cad. No:31
41455 Dilovası/Kocaeli
Türkei / Turkey
Phone +90 532 504 38 09
info.turkey@era-contact.com.tr

streicherplast
GmbH + Co. KG
Friedhofstrasse 4
78588 Denkingen
Deutschland / Germany
Phone +49 (0)74 24 98 17-0
info@streicherplast.de

Version 22-1